2020 SINCE
HT-PROJECT LLC

ՄԱՍԻՍ ՀԱՄԱՅՆՔԻ ՆՈՐ ԿՅՈՒՐԻՆ ԳՅՈՒՂԻ ՋՐԱՀԵՌԱՑՄԱՆ ՀԱՄԱԿԱՐԳԻ ՀԻՄՆԱՆՈՐՈԳՄԱՆ ԱՇԽԱՏԱՆՔՆԵՐԻ

ԳԾԱԳՐԱԿԱՆ ՄԱՍ

ԳԻՐՔ-1

ԵՐԵՎԱՆ - 2023

ՀԵՌ. +374-41-08-00-33
ԷԼ. ՀԱՍՑԵ - ht-project@bk.ru

Աշխատանքային գծագրերի անվանացանկ

Թերթ N	Թերթի անվանումը	Ծանոթություն
1	Աշխատանքային գծագրերի անվանացանկ, բացատրագիր	
2	Շին. մոնտաժային աշխատանքների կատարման օրացուսային գրաֆիկ	
3	Գլխավոր հատակագիծ,Մ 1:2000	
4	Նախագծվող կոյուղագծի ուղեգծի հատակագիծ, ՆԿ 0+00 - ՆԿ 5+00,Մ 1:1000	
5	Նախագծվող կոյուղագծի ուղեգծի հատակագիծ, ՆԿ 5+00 - ՆԿ 7+45,Մ 1:1000 Ընդհանուր աշխատանքային ծավալներ	
6	Նախագծվող կոյուղագծի երկայնական կտրվածք (ՆԿ 0+00 - ՆԿ 2+93)	
7	Նախագծվող կոյուղագծի երկայնական կտրվածք (ՆԿ 2+93 - ՆԿ 6+15)	
8	Նախագծվող կոյուղագծի երկայնական (ՆԿ 6+15 - ՆԿ 7+45) և տիպարային լայնական կտրվածքներ	
9	Նախագծվող կոյուղու դիտահորերում կոյուղագծերի միացման հանգույցներ	
10	Ե/բ հորի շինարարական լուծումներ D=1.0մ	
11	Ե/բ հորի շինարարական լուծումներ D=1.5մ	
12	Կոյուղու դիտահորերի հավաքովի ե/բ կոնստրուկցիաների և վրադիր տարրերի մասնագրեր	

Վկայակոչվող փաստաթղթերի անվանացանկ

Նշանակումը	Անվանումը	Ծանոթություն
СНиП 2.04.01-85	Внутренний водопровод и канализация зданий	
СНиП 2.04.02-84	Водоснабжение. Наружные сети и сооружения	
СНиП 2.04.03-85	Канализация. Наружные сети и сооружения	
ՀՀ Առողջապահության նախարարի հրաման,20/12.2002, N876	«Խմելու ջուր: ջրամատակարարման կենտրոնացված համակարգերի ջրի որակին ներկայացվող հիգիենիկ պահանջներ: որակի հսկողություն» ս 2-III-ա 2-1 սանիտարական նորմերը եվ կանոնները հաստատելու մասին	

Բացատրագիր

Սույն աշխատանքային նախագիծը մշակվել է պայմանագրին կից տեխնիկական բնութագրի համաձայն,որի պատվիրատուն հանդիսանում է Մասիսի համայնքապետարանը:

Համաձայն նախագծի նախատեսվում է իրականացնել Մասիս համայնքի Նոր Կյուրին գյուղի ջրահեռացման համակարգի հիմնանորոգում և դիտահորերի կառուցում:

կոյուղագծի կառուցվող հատվածի երկարությունը կազմում է 745մ, որը նախատեսվում իրականացնել DN400մմ ծալքավոր SN8 տիպի պոլիէթիլենային խողովակներից: Խողովակի տրամագիծը ընտրված է հաշվի առնելով սկզբնամասի միացման կետում գոյություն ունեցող խողովակի տրամագիծը (Ø300մմ) և հեռանկարային զարգացումը, իսկ թեքությունը՝ տեղանքի ռելիֆը և վերջնամասում հատվող գոյություն ունեցող կոլեկտորի (Ø800)թաղման խորությունը: Բացի հիմնական կոյուղագծից, նախատեսվում են D250, DN200, DN150 տրամագծի ելքագծեր՝ տնային միացումների և հեռանկարային զարգացման համար:

Կոյուղագիծը ՆԿ3+80-ՆԿ3+93 հատում է Հ8 մայրուղուն, որտեղ նախատեսվում է խողովակը անցկացնել պողպատե DN530x7 պատյան խողովակով:

Կոյուղագծի անկյունային, գծային և միացման տեղամասերում նախատեսված է մոնտաժել թվով 22 դիտահորեր հավաքովի ե/բ էլեմենտներից:

Կոյուղու կոլեկտորները պետք է ենթարկվեն նախնական և վերջնական հիդրավլիկական փորձարկման: Նախնական փորձարկումը իրականացվում է ջրով նախքան դիտահորերի տեղադրումը և խրամուղու հետլիցքը, իսկ վերջնականը շինարարական աշխատանքների ավարտից հետո:

Հարկ է նշել, որ մինչ հողային աշխատանքների վերսկսումը, անհրաժեշտ է հրավիրել ստորգետնյա ենթակառուցվածքները սպասարկող ընկերությունների ներկայացուցիչներին՝ թաքնված ենթակառուցվածքների վերաբերյալ տեղեկություն ստանալու նպատակով:

Շինարարական աշխատանքների իրականացման ընթացքում անհրաժեշտ է պահպանել անվտանգության և տեխնիկայի կանոնները,իսկ շրջակա միջավայրը բերել նախկին տեսքի:

Նախագիծը կազմված է ՀՀ-ում գործող շին նորմերի և կանոնների համաձայն:

«ԱՐԽԻՏԵԿՏ» ՍՊԸ
ՓՈՐՁԱՔՆՆՈՒԹՅՈՒՆ
«__» ______ 20__

Փոխ	Քան	Թերթ	N փաս.	Ստորագ.	Ամսաթ.	ՊԱՏՎԵՐ՝ N ՀՀ ԱՄՄՀ ԲՏ ԳՀԾՁԲ 22/24-3
						ՄԱՍԻՍ ՀԱՄԱՅՆՔԻ ՆՈՐ ԿՅՈՒՐԻՆ ԳՅՈՒՂԻ ՋՐԱՀԵՌԱՑՄԱՆ ՀԱՄԱԿԱՐԳԻ ՀԻՄՆԱՆՈՐՈԳՄԱՆ ԱՇԽԱՏԱՆՔՆԵՐԻ ՆԱԽԱԳԾԱՅԻՆ ՓԱՍՏԱԹՂԹԵՐԻ ԿԱԶՄՈՒՄ
Նախագծ.	Ս. Թորոսյան					ՄԱՍԻՍ ՀԱՄԱՅՆՔԻ ՆՈՐ ԿՅՈՒՐԻՆ ԳՅՈՒՂԻ ՋՐԱՀԵՌԱՑՄԱՆ ՀԱՄԱԿԱՐԳԻ ՀԻՄՆԱՆՈՐՈԳՄԱՆ ԱՇԽԱՏԱՆՔՆԵՐ
Ստուգեց	Վ. Ավագյան					Աշխատանքային գծագրերի անվանացանկ, բացատրագիր

փուլ	թերթ	թերթեր
ԱՆ	1	12

« ՀՏ-ՊՐՈԵԿՏ» ՍՊԸ

Շին. մոնտաժային աշխատանքների կատարման օրացուցային գրաֆիկ ըստ աշխատանքների տեսակների

N ը/կ	Աշխատանքի տեսակը	Հերթափոխ /օր	I ամիս						II ամիս						III ամիս						IV ամիս					
			5	10	15	20	25	30	5	10	15	20	25	30	5	10	15	20	25	30	5	10	15	20	25	30
1	Նախապատրաստական աշխատանքներ	1 /10	—	—																						
2	Խրամուղու և փոսորակի մշակման աշխատանքներ	1 /50			—	—	—	—	—	—	—	—	—	—												
3	Ավելորդ գրունտի տեղափոխման աշխատանքներ	1 /45					—	—	—	—	—	—	—	—	—											
4	Ավազի նախաշերտի տեղադրման աշխատանքներ	1 /55					—	—	—	—	—	—	—	—	—	—	—									
5	Խողովակաշարերի մոնտաժման աշխատանքներ	1 /65							—	—	—	—	—	—	—	—	—	—	—	—	—					
6	Դիտահորերի կառուցման աշխատանքներ	1 /65								—	—	—	—	—	—	—	—	—	—	—	—	—				
7	Փորձարկման աշխատանքներ	1 /20																	—	—	—	—				
8	Անկանխատեսելի աշխատանքներ	1 /70									—	—	—	—	—	—	—	—	—	—	—	—	—	—		
9	Ավազով ետլիցքի իրականացման և տոփանման աշխատ.	1 /25															—	—	—	—	—					
10	Ասֆալտապատման և բարեկարգման աշխատանքներ	1 /25																—	—	—	—	—				
11	Թերությունների վերացման աշխատանքներ	1 /30																			—	—	—	—	—	—
12	Չնախատեսված աշխատանքներ	1 /10																							—	—

ԾԱՆՈԹՈՒԹՅՈՒՆ

1. Ժամանակացույցում նշված ամիսները սկսվում են կապալառուի ընկերության կողմից պայմանագրի կնքման օրվանից:
2. Ժամանակացույցի վերջին օր է համարվում պայմանագրի կնքման օրվանից 120-րդ օրացուցային օրը.
3. Շինարարական կազմակերպությունը պետք է ունենա գլխավոր ինժեներ:
4. Յուրաքանչյուր բրիգադ պետք է ունենա աշղեկ:
5. Կապալառու ընկերությունը նախքան շինարարական աշխատանքների մեկնարկը պետք է տրամադրի աշխատանքի կազմակերպման պլան:
6. Մինչ շինարարական աշխատանքները սկսելը կապալառու ընկերությունը պետք է տրամադրի տվյալներ մեքենա-մեխանիզմներով սարքավորումների, ինչպես նաև բրիգադների աշխատող անձնակազմի՝ մասնագետների և բանվորների թվի մասին:

«ԱՐԽԻՏԵԿՏ» ՍՊԸ
ՓՈՐՁԱՔՆՆՈՒԹՅՈՒՆ
«____»__________20 Բ

Փոփ	Քան	Թերթ	N փաս.	Ստորագ.	Ամսաթ.
Նախագծ.	Ս. Թորոսյան				
Ստուգեց	Վ. Ավագյան				

ՊԱՏՎԵՐ՝ N ՀՀ ԱՄՄՀ ԲՏ ԳՀԾՁԲ 22/24-3

ՄԱՍԻՍ ՀԱՄԱՅՆՔԻ ՆՈՐ ԿՅՈՒՐԻՆ ԳՅՈՒՂԻ ՋՐԱՀԵՌԱՑՄԱՆ ՀԱՄԱԿԱՐԳԻ ՀԻՄՆԱՆՈՐՈԳՄԱՆ ԱՇԽԱՏԱՆՔՆԵՐԻ ՆԱԽԱԳԾԱՅԻՆ ՓԱՍՏԱԹՂԹԵՐԻ ԿԱԶՄՈՒՄ

ՄԱՍԻՍ ՀԱՄԱՅՆՔԻ ՆՈՐ ԿՅՈՒՐԻՆ ԳՅՈՒՂԻ ՋՐԱՀԵՌԱՑՄԱՆ ՀԱՄԱԿԱՐԳԻ ՀԻՄՆԱՆՈՐՈԳՄԱՆ ԱՇԽԱՏԱՆՔՆԵՐ	Փուլ	Թերթ	Թերթեր
	ԱՆ	2	12

Շին. մոնտաժային աշխատանքների կատարման օրացուցային գրաֆիկ

« ՀՏ-ՊՐՈԵԿՏ» ՍՊԸ

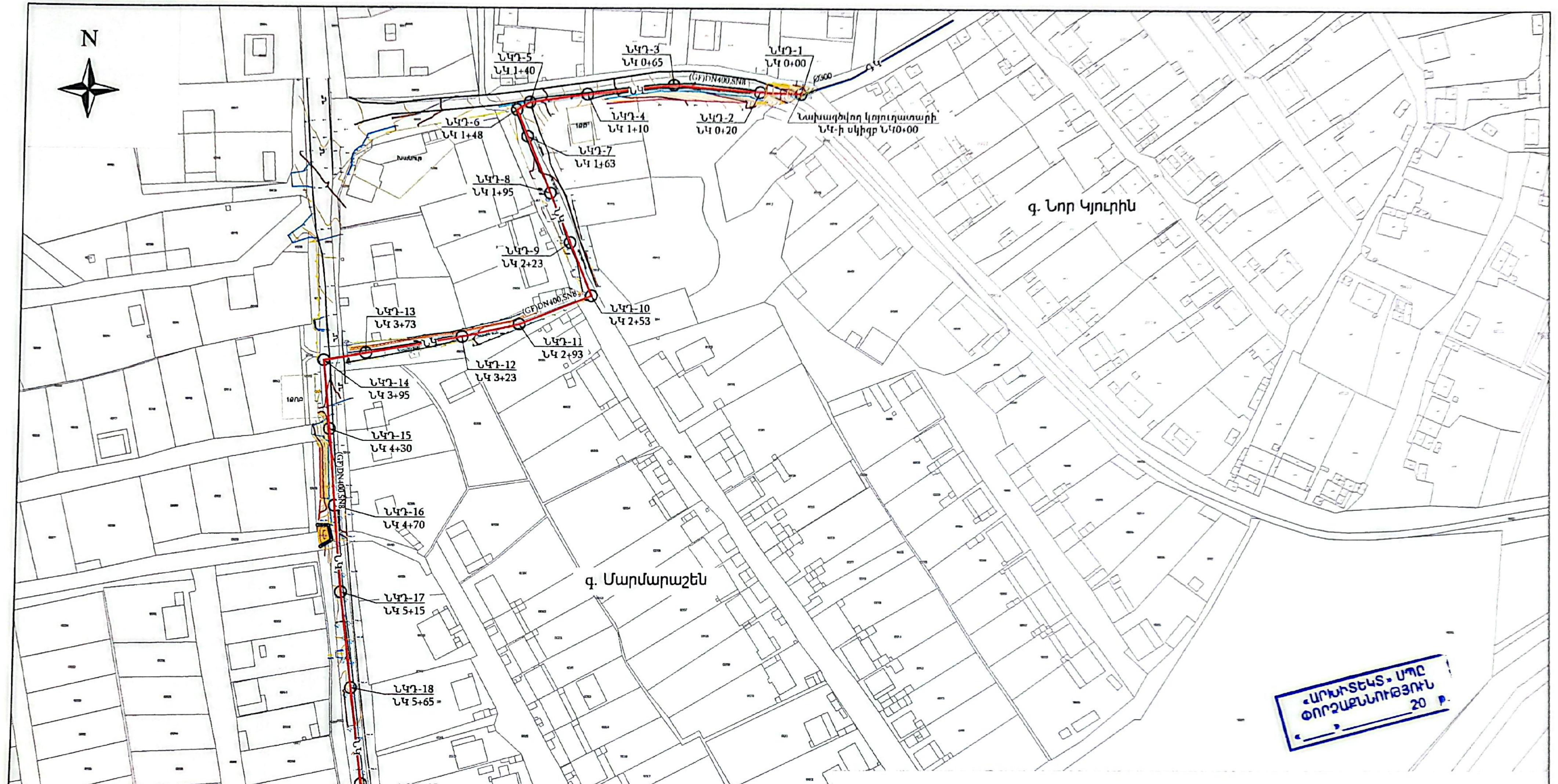

«ԱՐԽԻՏԵԿՏ» ՍՊԸ
ՓՈՐՁԱՔՆՆՈՒԹՅՈՒՆ
«__» ________ 20 թ.

ՊԱՅՄԱՆԱԿԱՆ ՆՇԱՆՆԵՐ

ՆԿԴ-n ○	Նախագծվող դիտահոր
—ԳԿ—	Գոյություն ունեցող կոյուղագիծ
—ՆԿ—	Նախագծվող կոյուղագիծ

						ՊԱՏՎԵՐ՝ N ՀՀ ԱՄՄՀ ԲՏ ԳՀԾՁԲ 22/24-3
Փոփ.	Քան.	Թերթ	N փաստ.	Ստորագ.	Ամսաթ.	ՄԱՍԻՍ ՀԱՄԱՅՆՔԻ ՆՈՐ ԿՅՈՒՐԻՆ ԳՅՈՒՂԻ ՋՐԱՀԵՌԱՑՄԱՆ ՀԱՄԱԿԱՐԳԻ ՀԻՄՆԱՆՈՐՈԳՄԱՆ ԱՇԽԱՏԱՆՔՆԵՐԻ ՆԱԽԱԳԾԱՅԻՆ ՓԱՍՏԱԹՂԹԵՐԻ ԿԱԶՄՈՒՄ

Նախագծ.	Ա. Թորոսյան	[signature]	ՄԱՍԻՍ ՀԱՄԱՅՆՔԻ ՆՈՐ ԿՅՈՒՐԻՆ ԳՅՈՒՂԻ ՋՐԱՀԵՌԱՑՄԱՆ ՀԱՄԱԿԱՐԳԻ ՀԻՄՆԱՆՈՐՈԳՄԱՆ ԱՇԽԱՏԱՆՔՆԵՐ	Փուլ	Թերթ	Թերթեր
Ստուգեց	Վ. Ավագյան	[signature]		ԱՆ	3	12
			Գլխավոր հատակագիծ,Մ 1:2000	« ՀՏ-ՊՐՈԵԿՏ» ՍՊԸ		

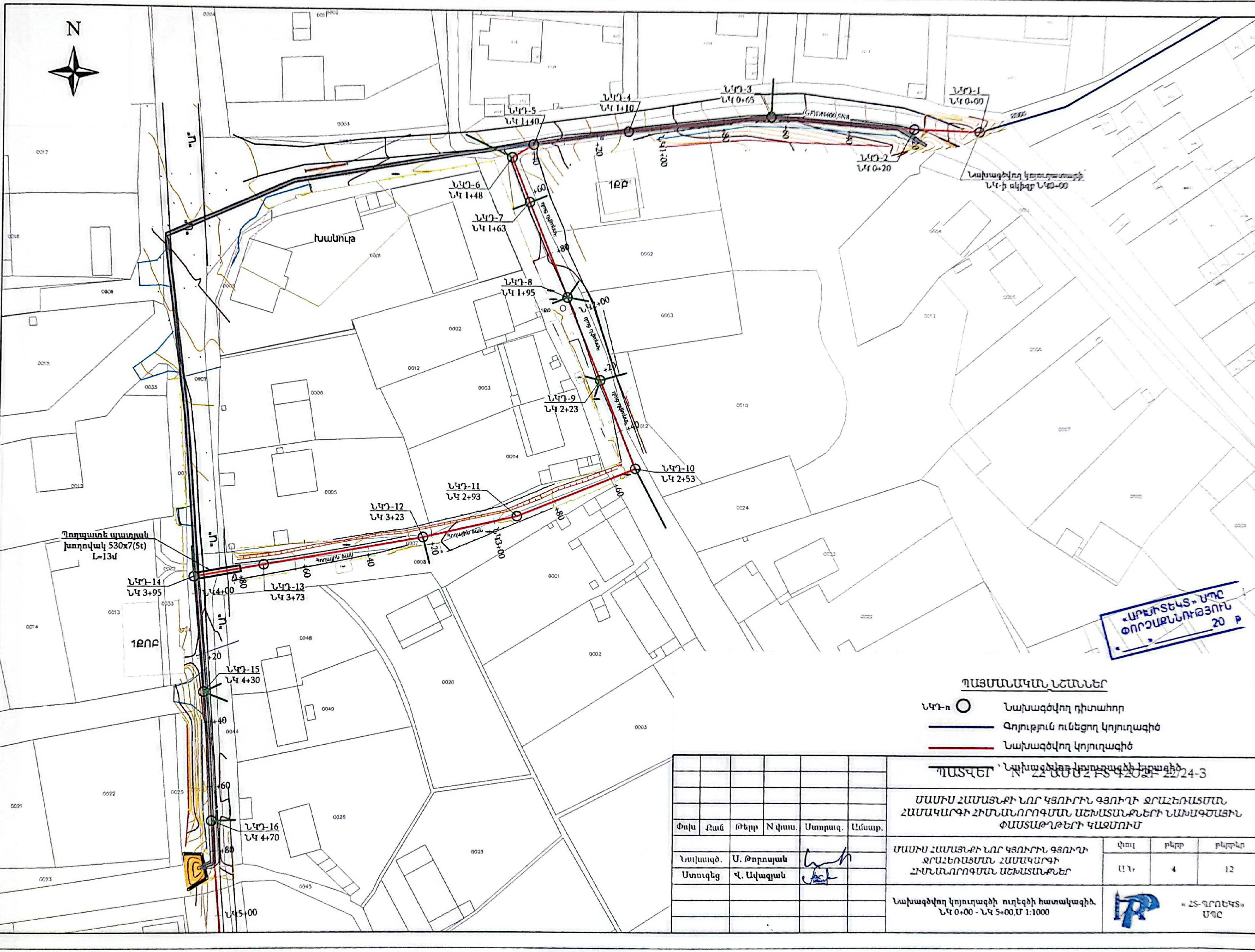

«ԱՐՃԻՏԵԿՏ» ՍՊԸ
ՓՈՐՁԱՔՆՆՈՒԹՅՈՒՆ
20 թ

ՊԱՅՄԱՆԱԿԱՆ ՆՇԱՆՆԵՐ

- ՆԿԴ-n ○ Նախագծվող դիտահոր
- Գոյություն ունեցող կոյուղագիծ
- Նախագծվող կոյուղագիծ
- Նախագծվող կոյուղագծի երագիծ

ՊԱՏՎԵՐ N 22 ԱՄՍՀ FS ԿԶՕՋ- 22/24-3

ՄԱՍԻՍ ՀԱՄԱՅՆՔԻ ՆՈՐ ԿՅՈՒՐԻՆ ԳՅՈՒՂԻ ՋՐԱՀԵՌԱՑՄԱՆ ՀԱՄԱԿԱՐԳԻ ՀԻՄՆԱՆՈՐՈԳՄԱՆ ԱՇԽԱՏԱՆՔՆԵՐԻ ՆԱԽԱԳԾԱՅԻՆ ՓԱՍՏԱԹՂԹԵՐԻ ԿԱԶՄՈՒՄ

Փոխ	Քան	Թերթ	N փաս.	Ստորագ.	Ամսաթ.
Նախագծ.	Ս. Թորոսյան				
Ստուգեց	Վ. Ավագյան				

ՄԱՍԻՍ ՀԱՄԱՅՆՔԻ ՆՈՐ ԿՅՈՒՐԻՆ ԳՅՈՒՂԻ ՋՐԱՀԵՌԱՑՄԱՆ ՀԱՄԱԿԱՐԳԻ ՀԻՄՆԱՆՈՐՈԳՄԱՆ ԱՇԽԱՏԱՆՔՆԵՐ

Փուլ	Թերթ	Թերթեր
ԱՆ	4	12

Նախագծվող կոյուղագծի ուղեգծի հատակագիծ, ՆԿ 0+00 - ՆԿ 5+00,Մ 1:1000

« ՀՏ-ՊՐՈԵԿՏ» ՍՊԸ

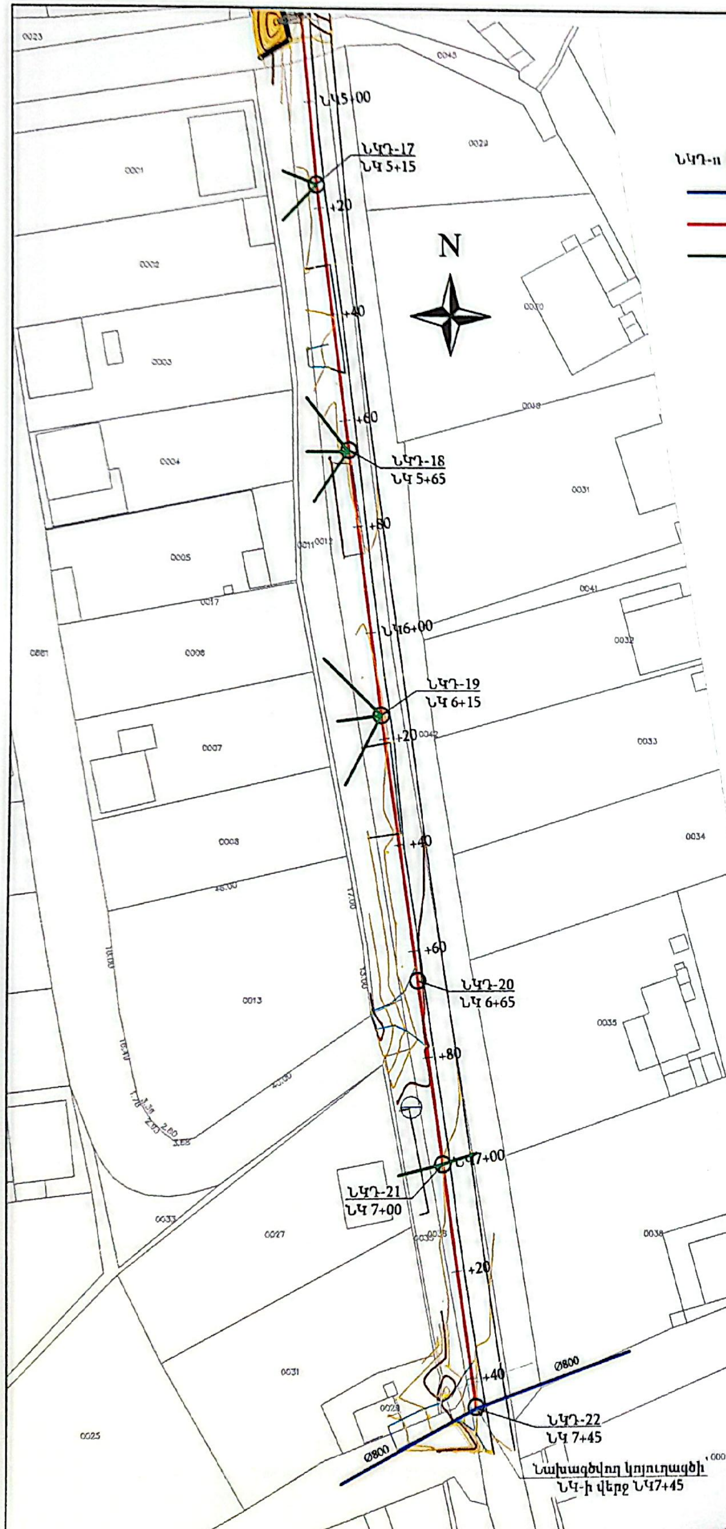

ՊԱՅՄԱՆԱԿԱՆ ՆՇԱՆՆԵՐ

- ՆԿԴ-ıı ○ Նախագծվող դիտահոր
- Գոյություն ունեցող կոյուղագիծ
- Նախագծվող կոյուղագիծ
- Նախագծվող կոյուղագծի ելքագիծ

Ընդհանուր աշխատանքային ծավալներ

N ը/կ	Անվանումը	Չափ. միավ.	Քանակը	Ծանոթություն
	Հողային աշխատանքներ			
1	Ասֆալտբետոնե ծածկույթի կտրում	մ	200.0	
2	Ասֆալտբետոնե ծածկույթի քանդում հարվածահար մուրճով	մ²	155	
3	Խրամուղու և փոսորակների մշակում IV կարգի գրունտներում, բարձելով ա/մ և տեղափոխելով 5.0 կմ (ասֆալտբետոնե ծածկ)	մ³	31.0	
4	Փոսորակների և խրամուղիների մշակում III կարգի գրունտներում, էքսկավատորով, կողալիցքով	մ³	659.0	
5	Փոսորակների և խրամուղիների մշակում III կարգի գրունտներում, ձեռքով, կողալիցքով	մ³	165.0	
6	Փոսորակների և խրամուղիների մշակում IV կարգի գրունտներում, էքսկավատորով, կողալիցքով	մ³	420.0	
7	Փոսորակների և խրամուղիների մշակում IV կարգի գրունտներում, ձեռքով, կողալիցքով	մ³	223.0	
8	Խրամուղու և փոսորակների մշակում IV կարգի գրունտներում, բարձելով ա/մ և տեղափոխելով 5.0 կմ	մ³	473.0	
9	Ավազի նախապատրաստական շերտի իրականացում h=10սմ հաստությամբ	մ³	72.0	
10	Ավազի պաշտպանիչ շերտի իրականացում	մ³	394.0	
11	Փոսորակի և խրամուղու ետլիցք, կողալիցքի մշակված գրունտներից՝ տոփանումով	մ³	1466.0	
12	Խճի նախապատրաստական շերտի իրականացում h=15սմ հաստությամբ	մ²	155	
13	Խճային հիմքի բիտումի տարածում 4.12տ/1000մ2/	տ	0.64	
14	Խոշորահատիկ ասֆալտբետոնե ծածկույթի իրականացում h=6սմ հաստությամբ	մ²	155	
15	Մանրահատիկ ասֆալտբետոնե ծածկույթի իրականացում h=4սմ հաստությամբ	մ²	155	
	Տեխնոլոգիական աշխատանքներ			
1	Պոլիէթիլենային ծալքավոր խողովակների մոնտաժում խրամուղիներում d=400,SN8	մ	745.0	կոյուղագիծ
2	Պոլիէթիլենային ծալքավոր խողովակների մոնտաժում խրամուղիներում d=250,SN8	մ	10.0	ելքագիծ
3	Պոլիէթիլենային ծալքավոր խողովակների մոնտաժում խրամուղիներում d=200,SN8	մ	20.0	ելքագիծ
4	Պոլիէթիլենային ծալքավոր խողովակների մոնտաժում խրամուղիներում d=150,SN8	մ	150.0	ելքագիծ
	Պողպատե պատյան խողովակի մոնտաժում խրամուղիներում DN530x7(St)	մ	13.0	
5	Հավաքովի դիտահոր,D=1.5մ,H=փոփ.	հատ	1	
6	Հավաքովի դիտահոր,D=1.0մ,H=փոփ.	հատ	21	
	Շինարարական աշխատանքներ			
1	Հիմքի սալի տեղադրում ՀՍ-15	հատ	1	
2	Հիմքի սալի տեղադրում ՀՍ-10	հատ	21	
3	Ծածկի սալի տեղադրում ԾՍ 1-15 տիպի	հատ	1	
4	Ծածկի սալի տեղադրում ԾՍ 1-10 տիպի	հատ	21	
5	Պատի օղակ տեղադրում ՊՕ 15-9	հատ	1	
6	Պատի օղակ տեղադրում ՊՕ 15-6	հատ	2	
7	Պատի օղակ տեղադրում ՊՕ 10-9	հատ	21	
8	Պատի օղակ տեղադրում ՊՕ 10-6	հատ	3	
9	Թուջե ծանր մտոց կափարիչով	տ	2.31	
10	B7.5 դասի բետոնի նախապատրաստական շերտ h=10սմ	մ³	7.46	
11	Բետոնե վաք B 12.5 դասի, առվակի երկաթայնացումով	մ³	20.15	
12	Մետաղական աստիճան	կգ	285.0	
13	Մետաղական միավորող էլեմենտների տեղադրում	կգ	419.44	
14	Մետաղական կոնստրուկցիաների երկշերտ յուղաներկում	մ²	24.5	

ՊԱՏՎԵՐ՝ N ՀՀ ԱՄՄՀ ԲՏ ԳՀԾՁԲ 22/24-3

ՄԱՍԻՍ ՀԱՄԱՅՆՔԻ ՆՈՐ ԿՅՈՒՐԻՆ ԳՅՈՒՂԻ ՋՐԱՀԵՌԱՑՄԱՆ ՀԱՄԱԿԱՐԳԻ ՀԻՄՆԱՆՈՐՈԳՄԱՆ ԱՇԽԱՏԱՆՔՆԵՐԻ ՆԱԽԱԳԾԱՅԻՆ ՓԱՍՏԱԹՂԹԵՐԻ ԿԱԶՄՈՒՄ

Փոխ	Քան	Թերթ	N փաստ.	Ստորագ.	Ամսաթ.
Նախագծ.		Ս. Թորոսյան			
Ստուգեց		Վ. Ավագյան			

ՄԱՍԻՍ ՀԱՄԱՅՆՔԻ ՆՈՐ ԿՅՈՒՐԻՆ ԳՅՈՒՂԻ ՋՐԱՀԵՌԱՑՄԱՆ ՀԱՄԱԿԱՐԳԻ ՀԻՄՆԱՆՈՐՈԳՄԱՆ ԱՇԽԱՏԱՆՔՆԵՐ

փուլ	թերթ	թերթեր
ԱՆ	5	12

Նախագծվող կոյուղագծի ուղեգծի հատակագիծ,
ՆԿ 5+00 - ՆԿ 7+45,Մ 1:1000
Ընդհանուր աշխատանքային ծավալներ

« ՀՏ-ՊՐՈԵԿՏ» ՍՊԸ

20 թ.

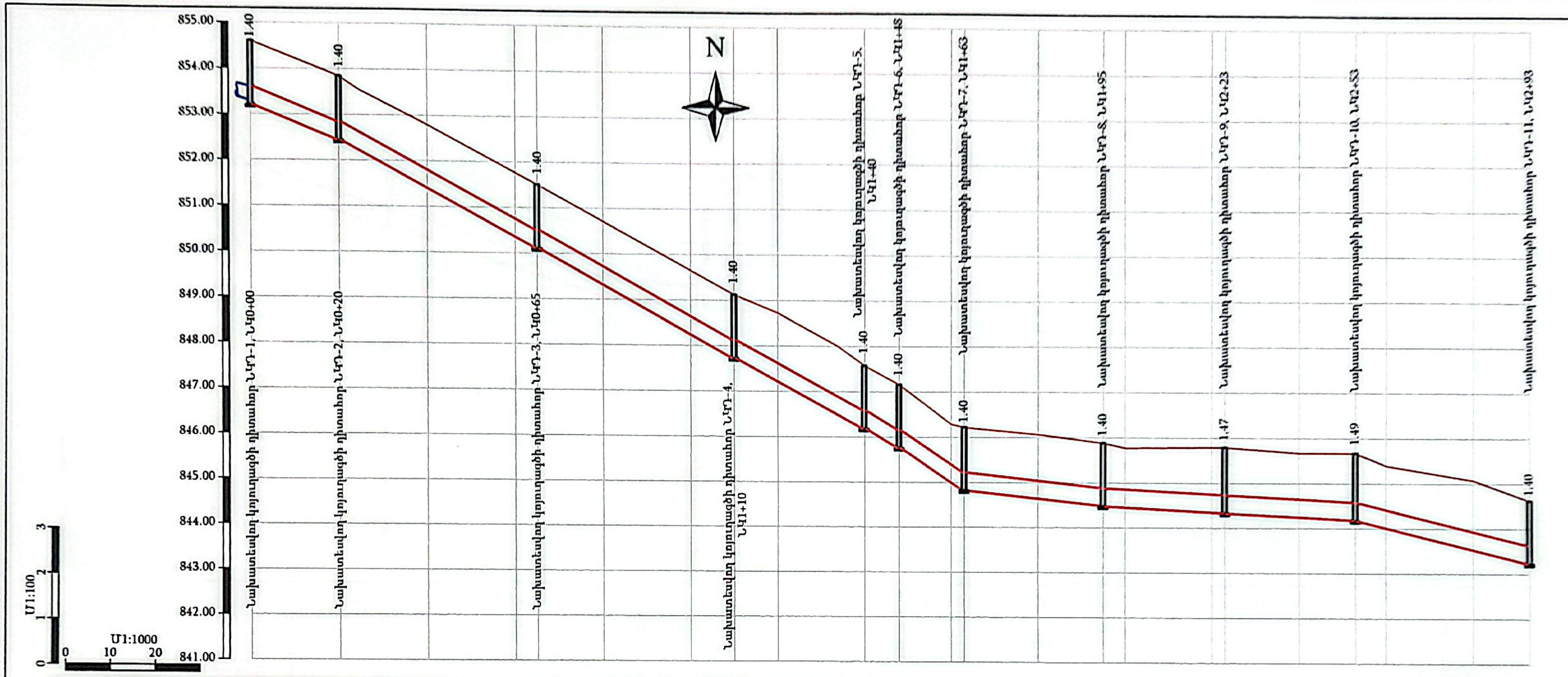

ԵՐԿՐԱԲԱՆՈՒԹՅՈՒՆ	Ժ1§33գ, 0.0-0.6մ (III); Ժ1§6գ, 0.6-3.5մ(IV)
ՀՈՂԻ ԲՆԱԿԱՆ ՆԻՇԸ	854.60, 853.84, 852.80, 851.77, 851.50, 850.71, 849.65, 849.12, 848.73, 847.58, 847.15, 846.28, 846.22, 846.06, 845.87, 845.77, 845.79, 845.79, 845.67, 845.67, 845.39, 845.08, 844.63
ՀՈՂԻ ՆԱԽԱԳԾԱՅԻՆ ՆԻՇԸ	854.60, 853.84, 852.80, 851.77, 851.50, 850.71, 849.65, 849.12, 848.73, 847.58, 847.15, 846.28, 846.22, 846.06, 845.87, 845.77, 845.79, 845.79, 845.67, 845.67, 845.39, 845.08, 844.63
ՋՐՈՒՆՑՔԻ ՀԱՏԱԿԻ ՆԻՇԸ	853.20, 852.45/852.44, 850.11/850.10, 847.73/847.72, 846.19/846.18, 845.75/845.75, 844.83/844.82, 844.48/844.47, 844.33/844.32, 844.19/844.18, 843.24/843.23
ՀԻԴՐԱՎԼԻԿԱԿԱՆ ՏՎՅԱԼՆԵՐ	Պոլիէթիլենային ծալքավոր խողովակ DN400 (GF) SN8, L=293.0մ, ($L_{ընդ}$=745.0մ)
ԹԵՔՈՒԹՅՈՒՆ / ԵՐԿԱՐՈՒԹՅՈՒՆ	0.039 / 20; 0.053 / 45; 0.054 / 45; 0.053 / 30; 0.06 / 8; 0.066 / 15; 0.011 / 32; 0.005 / 28; 0.005 / 30; 0.024 / 40
ՀԵՌԱՎՈՐՈՒԹՅՈՒՆ (մ)	20, 20, 20, 5, 15, 20, 10, 10, 20, 8, 12, 3, 17, 15, 5, 20, 3, 17, 13, 7, 20, 13
ՆՇԱՀԱՐՄԱՆ ԿԵՏԵՐ	ՆԿ 0+00, +20, +40, +60, +80, ՆԿ 1+00, +20, +40, +60, +80, ՆԿ 2+00, +20, +40, +60, +80, ՆԿ 2+93
ՈՒՂԵԳԾԻ ՀԱՏԱԿԱԳԻԾ	ՆԿԴ-1, ՆԿԴ-2, ՆԿԴ-3, ՆԿԴ-4, ՆԿԴ-5, ՆԿԴ-6, ՆԿԴ-7, ՆԿԴ-8, ՆԿԴ-9, ՆԿԴ-10, ՆԿԴ-11; Ասֆալտապատ ճանապարհ; Գրունտային ճանապարհ

ՊԱՅՄԱՆԱԿԱՆ ՆՇԱՆՆԵՐ

- ՆԿԴ-n ○ — Նախագծվող դիտահոր
- Հողի բնական և նախագծային նիշ
- Գոյություն ունեցող կոյուղագիծ
- Նախագծվող կոյուղագիծ
- Նախագծվող կոյուղագծի ելքագիծ

ՊԱՏՎԵՐ՝ N ՀՀ ԱԱՄՀ ԲՏ ԳՀԾՁԲ 22/24-3

ՄԱՍԻՍ ՀԱՄԱՅՆՔԻ ՆՈՐ ԿՅՈՒՐԻՆ ԳՅՈՒՂԻ ՋՐԱՀԵՌԱՑՄԱՆ ՀԱՄԱԿԱՐԳԻ ՀԻՄՆԱՆՈՐՈԳՄԱՆ ԱՇԽԱՏԱՆՔՆԵՐԻ ՆԱԽԱԳԾԱՅԻՆ ՓԱՍՏԱԹՂԹԵՐԻ ԿԱԶՄՈՒՄ

Փոխ	Քան	Թերթ	N փաստ.	Ստորագ.	Ամսաթ.
Նախագծ.	Ս. Թորոսյան				
Ստուգեց	Վ. Ավագյան				

ՄԱՍԻՍ ՀԱՄԱՅՆՔԻ ՆՈՐ ԿՅՈՒՐԻՆ ԳՅՈՒՂԻ ՋՐԱՀԵՌԱՑՄԱՆ ՀԱՄԱԿԱՐԳԻ ՀԻՄՆԱՆՈՐՈԳՄԱՆ ԱՇԽԱՏԱՆՔՆԵՐ

փուլ	թերթ	թերթեր
ԱՆ	6	12

Նախագծվող կոյուղագծի երկայնական կտրվածք (ՆԿ 0+00 - ՆԿ 2+93)

« ՀՏ-ՊՐՈԵԿՏ» ՍՊԸ

«ԱՐԽԻՏԵԿՏ» ՍՊԸ ՓՈՐՁԱՔՆՆՈՒԹՅՈՒՆ « __ » ______ 20 թ.

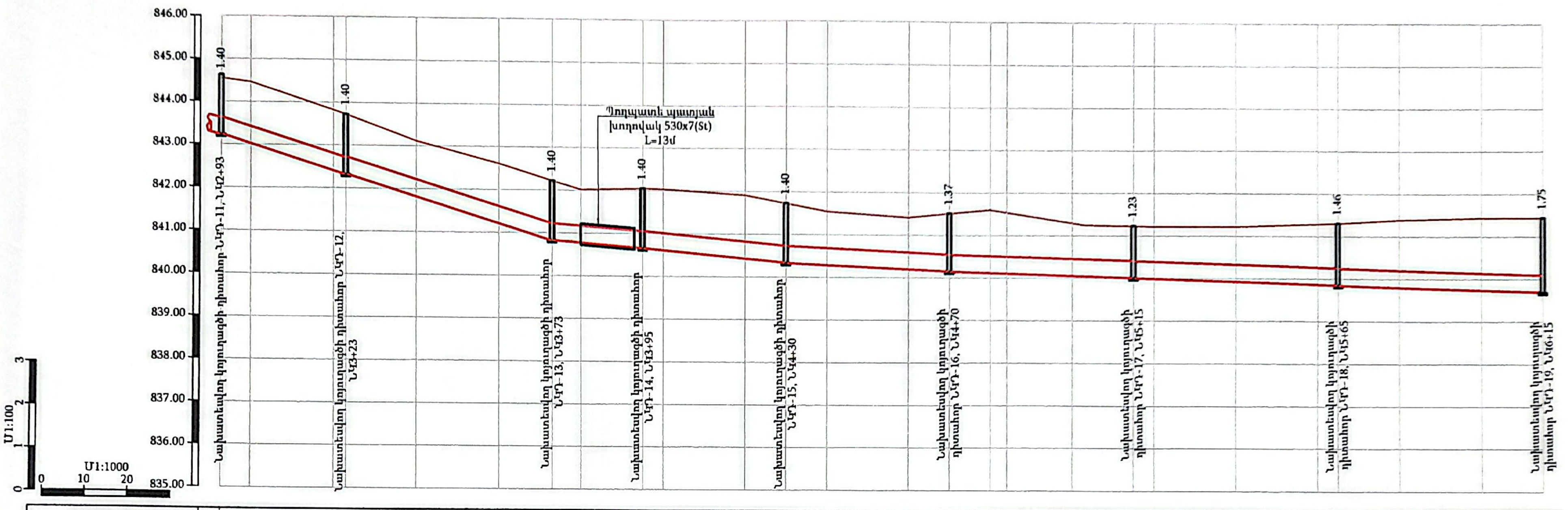

ԵՐԿՐԱԲԱՆՈՒԹՅՈՒՆ	ժ1§33ⁿ, 0.0-0.6մ (III); ժ1§6ⁿ, 0.6-3.5մ(IV) · ժ1§12/13, 0.0-0.2մ(IV), ժ1§33ⁿ, 0.2-0.6 (III); ժ1§6ⁿ, 0.6-3.5մ(IV)
ՀՈՂԻ ԲՆԱԿԱՆ ՆԻՇԸ	844.63, 844.46, 843.82, 843.72, 843.12, 842.61, 842.22, 842.02, 842.05, 842.04, 841.91, 841.73, 841.54, 841.41, 841.51, 841.60, 841.30, 841.23, 841.22, 841.22, 841.28, 841.30, 841.39, 841.44, 841.44
ՀՈՂԻ ՆԱԽԱԳԾԱՅԻՆ ՆԻՇԸ	844.63, 844.46, 843.82, 843.72, 843.12, 842.61, 842.22, 842.02, 842.05, 842.04, 841.91, 841.73, 841.54, 841.41, 841.51, 841.60, 841.30, 841.23, 841.22, 841.22, 841.28, 841.30, 841.39, 841.44, 841.44
ՋՐԱՆՑՔԻ ՀԱՏԱԿԻ ՆԻՇԸ	843.24/843.23, 842.33/842.32, 840.83/840.82, 840.66/840.65, 840.34/840.33, 840.15/840.14, 840.01/840.00, 839.85/839.84, 839.70/839.69
ՀԻԴՐԱՎԼԻԿԱԿԱՆ ՏԱՐՐԵՐ	Պոլիէթիլենային ծալքավոր խողովակ DN400 (GF) SN8, L=322.0մ, ($L_{ընդ}$=745.0մ)
ԹԵՔՈՒԹՅՈՒՆ / ԵՐԿԱՐՈՒԹՅՈՒՆ	0.031 / 30; 0.03 / 50; 0.008 / 22; 0.009 / 35; 0.005 / 40; 0.003 / 45; 0.003 / 50; 0.003 / 50
ՀԵՌԱՎՈՐՈՒԹՅՈՒՆ (մ)	7, 20, 3, 17, 20, 13, 7, 15, 5, 20, 10, 10, 20, 10, 10, 20, 15, 5, 20, 20, 5, 15, 20, 15
ՆՇԱՆԱՐՄԱՆ ԿԵՏԵՐ	+93, ՆԿ 3+00, +20, +40, +60, +80, ՆԿ 4+00, +20, +40, +60, +80, ՆԿ 5+00, +20, +40, +60, +80, ՆԿ 6+00, +15
ՈՒՂԵԳԾԻ ՀԱՏԱԿԱԳԻԾ	ՆԿԴ-11, ՆԿԴ-12, Գրունտային ճանապարհ, ՆԿԴ-13, ՆԿԴ-14, ՆԿԴ-15, Ասֆալտապատ ճանապարհ, ՆԿԴ-16, ՆԿԴ-17, ՆԿԴ-18, ՆԿԴ-19

«ԱՐԽԻՏԵԿՏ» ՍՊԸ
ՓՈՐՁԱՔՆՆՈՒԹՅՈՒՆ
« __ » ______ 20 թ.

ՊԱՅՄԱՆԱԿԱՆ ՆՇԱՆՆԵՐ

- ՆԿԴ-n ○ — Նախագծվող դիտահոր
- Հողի բնական և նախագծային նիշ
- Գոյություն ունեցող կոյուղագիծ
- Նախագծվող կոյուղագիծ
- Նախագծվող կոյուղագծի ելքագիծ

Փոփ	Քան	Թերթ	N փաս.	Ստորագ.	Ամսաթ.
Նախագծ.	Ս. Թորոսյան				
Ստուգեց	Վ. Ավագյան				

ՊԱՏՎԵՐ՝ N ՀՀ ԱՄՄՀ ԲՏ ԳՀԾՁԲ 22/24-3

ՄԱՍԻՍ ՀԱՄԱՅՆՔԻ ՆՈՐ ԿՅՈՒՐԻՆ ԳՅՈՒՂԻ ՋՐԱՀԵՌԱՑՄԱՆ ՀԱՄԱԿԱՐԳԻ ՀԻՄՆԱՆՈՐՈԳՄԱՆ ԱՇԽԱՏԱՆՔՆԵՐԻ ՆԱԽԱԳԾԱՅԻՆ ՓԱՍՏԱԹՂԹԵՐԻ ԿԱԶՄՈՒՄ

ՄԱՍԻՍ ՀԱՄԱՅՆՔԻ ՆՈՐ ԿՅՈՒՐԻՆ ԳՅՈՒՂԻ ՋՐԱՀԵՌԱՑՄԱՆ ՀԱՄԱԿԱՐԳԻ ՀԻՄՆԱՆՈՐՈԳՄԱՆ ԱՇԽԱՏԱՆՔՆԵՐ

Փուլ	Թերթ	Թերթեր
ԱՆ	7	12

Նախագծվող կոյուղագծի երկայնական կտրվածք (ՆԿ 2+93 - ՆԿ 6+15)

« ՀՏ-ՊՐՈԵԿՏ » ՍՊԸ

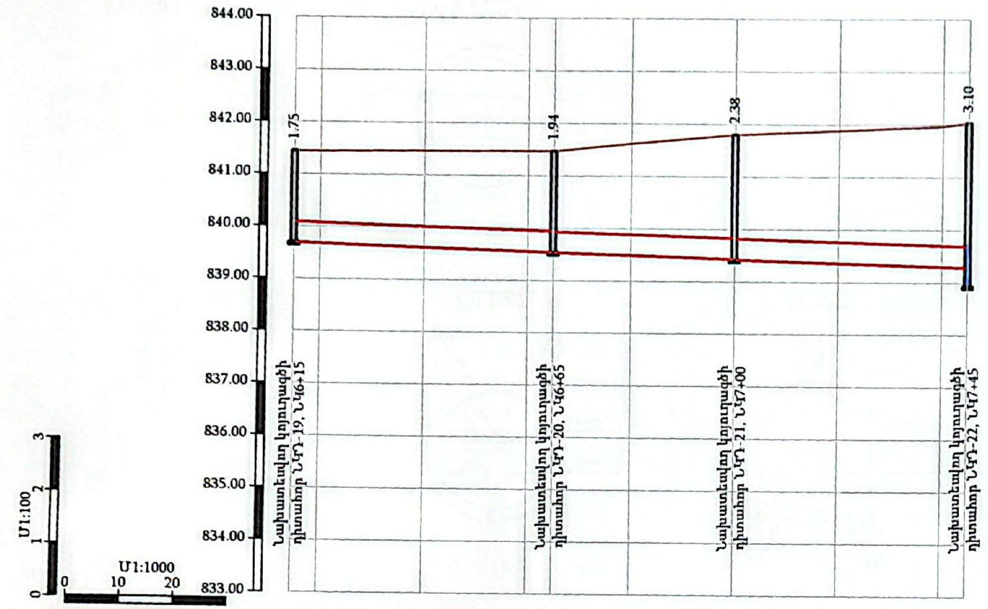

ԵՐԿՐԱԲԱՆՈՒԹՅՈՒՆ	ꓱ1§33³, 0.0-0.6մ (III); ꓱ1§6³, 0.6-3.5մ(IV)									
ՀՈՂԻ ԲՆԱԿԱՆ ՆԻՇԸ	841.44	841.44	841.46	841.47	841.47	841.62	841.80	841.83	841.97	842.03
ՀՈՂԻ ՆԱԽԱԳԾԱՅԻՆ ՆԻՇԸ	841.44	841.44	841.46	841.47	841.47	841.62	841.80	841.83	841.97	842.03
ՋՐԱՆՑՔԻ ՀԱՏԱԿԻ ՆԻՇԸ	839.70 / 839.69				839.54 / 839.53		839.70 / 839.69			839.70 / 839.69
ՀԻԴՐԱՎԼԻԿԱԿԱՆ ՏՎՅԱԼՆԵՐ	Պոլիէթիլենային ծալքավոր խողովակ DN400 (GF) SN8, L=130.0մ, ($L_{ընդ}$=745.0մ)									
ԹԵՔՈՒԹՅՈՒՆ / ԵՐԿԱՐՈՒԹՅՈՒՆ	0.003 / 50				0.003 / 35		0.003 / 45			
ՀԵՌԱՎՈՐՈՒԹՅՈՒՆ (մ)	5	20	20	5	15	20	20	20	5	
ՆՇԱԺԱՐՄԱՆ ԿԵՏԵՐ	+15	+20	+40	+60		+80	ՆԿ 7+00	+20	+40	+45
ՈՒՂԵԳԾԻ ՀԱՏԱԿԱԳԻԾ	ՆԿԴ-19		Ասֆալտապատ ճանապարհ		ՆԿԴ-20		ՆԿԴ-21			ՆԿԴ-22

Կոյուղագծի խրամուղու տիպարային լայնական կտրվածք

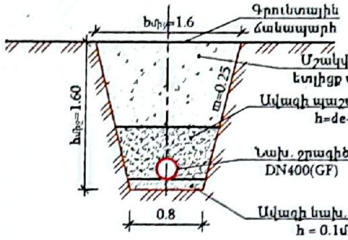

Կոյուղագծի խրամուղու տիպարային լայնական կտրվածք

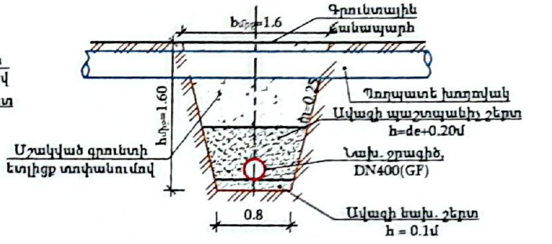

Կոյուղագծի խրամուղու տիպարային լայնական կտրվածք

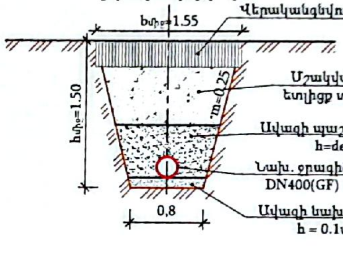

Կոյուղագծի խրամուղու տիպարային լայնական կտրվածք ՆԿ3+80-ՆԿ3+93

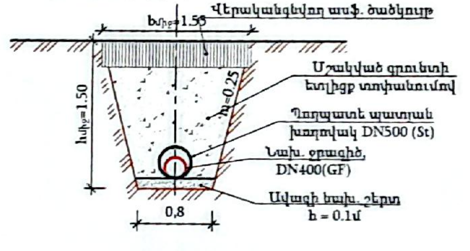

Ճանապարհային հագուստի վերականգնման 2 շերտով կոնստրուկցիա

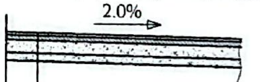

Մանրահատիկ ա/բ h=4սմ
Խոշորահատիկ ա/բ h=6սմ
Խճային հիմք h=15սմ բիտումի տարածումով 4,12տ/1000մ²
Մշակված գրունտի ետլիցք տոփանումով

Ելքագծի խրամուղու տիպարային լայնական կտրվածք

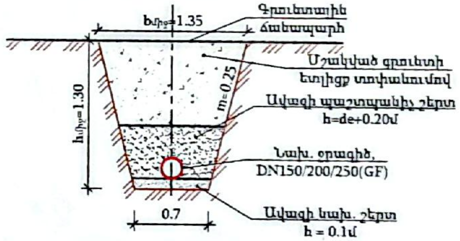

«ԱՐԽԻՏԵԿՏ» ՍՊԸ
ՓՈՐՁԱՔՆՆՈՒԹՅՈՒՆ
«___» ________ 20 թ.

ՊԱՅՄԱՆԱԿԱՆ ՆՇԱՆՆԵՐ

- ՆԿԴ-n ○ — Նախագծվող դիտահոր
- Հողի բնական և նախագծային նիշ
- Գոյություն ունեցող կոյուղագիծ
- Նախագծվող կոյուղագիծ
- Նախագծվող կոյուղագծի ելքագիծ

						ՊԱՏՎԵՐ՝ N ՀՀ ԱՄՄՀ ԲՏ ԳՀԾՁԲ 22/24-3		
						ՄԱՍԻՍ ՀԱՄԱՅՆՔԻ ՆՈՐ ԿՅՈՒՐԻՆ ԳՅՈՒՂԻ ՋՐԱՀԵՌԱՑՄԱՆ ՀԱՄԱԿԱՐԳԻ ՀԻՄՆԱՆՈՐՈԳՄԱՆ ԱՇԽԱՏԱՆՔՆԵՐԻ ՆԱԽԱԳԾԱՅԻՆ ՓԱՍՏԱԹՂԹԵՐԻ ԿԱԶՄՈՒՄ		
Փոխ	Քան	Թերթ	N փաստ.	Ստորագ.	Ամսաթ.			
Նախագծ.	Ս. Թորոսյան					ՄԱՍԻՍ ՀԱՄԱՅՆՔԻ ՆՈՐ ԿՅՈՒՐԻՆ ԳՅՈՒՂԻ ՋՐԱՀԵՌԱՑՄԱՆ ՀԱՄԱԿԱՐԳԻ ՀԻՄՆԱՆՈՐՈԳՄԱՆ ԱՇԽԱՏԱՆՔՆԵՐ	Փուլ: ԱՆ	Թերթ: 8 / Թերթեր: 12
Ստուգեց	Վ. Ավագյան							
						Նախագծվող կոյուղագծի երկայնական (ՆԿ 6+15 - ՆԿ 7+45) և տիպարային լայնական կտրվածքներ		«ՀՏ-ՊՐՈԵԿՏ» ՍՊԸ

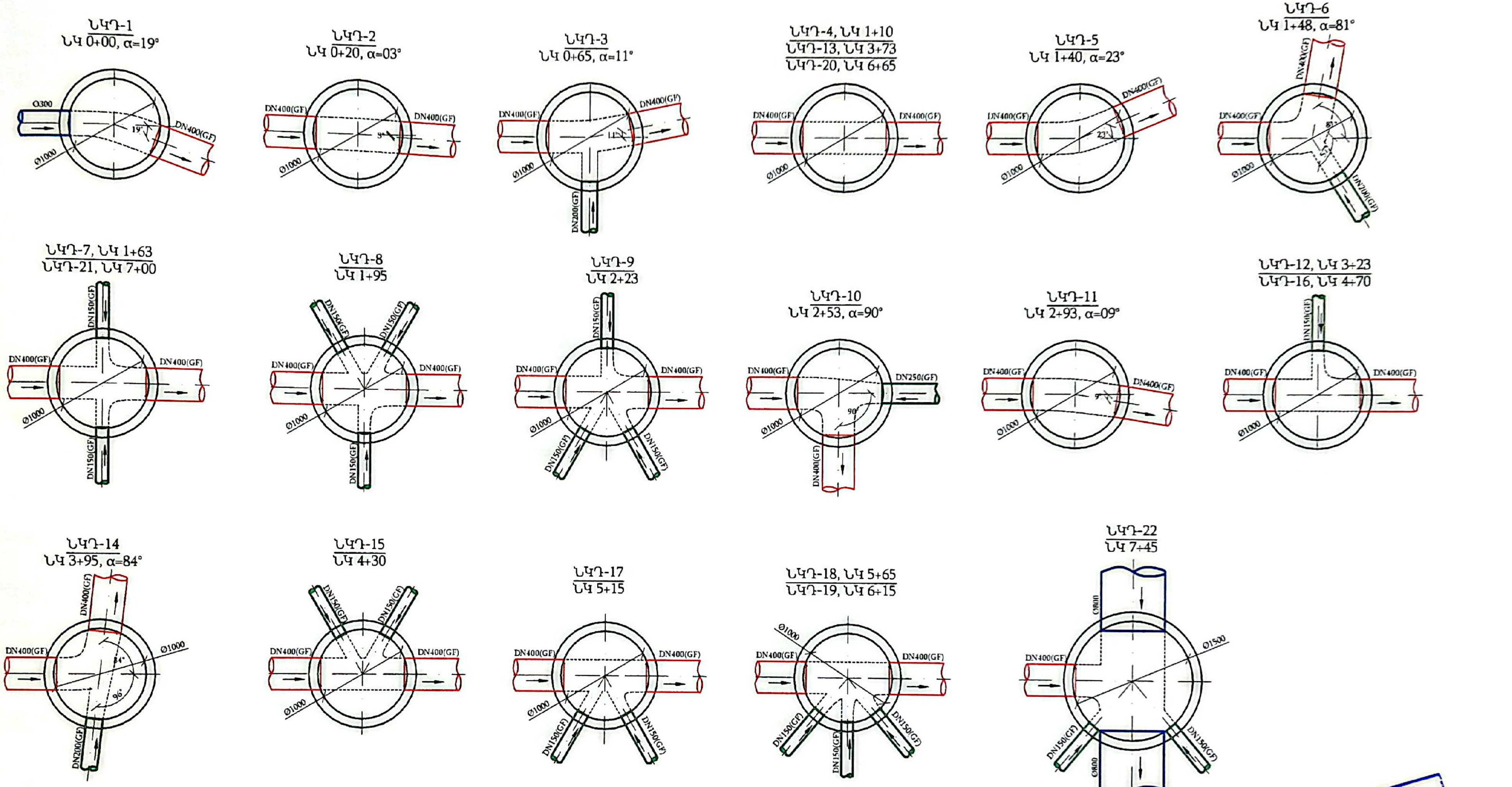

«ԱՐԽԻՏԵԿՏ» ՍՊԸ
ՓՈՐՁԱՔՆՆՈՒԹՅՈՒՆ
« ___ » ________ 20 թ

ՊԱՅՄԱՆԱԿԱՆ ՆՇԱՆՆԵՐ

- Գոյություն ունեցող կոյուղագիծ
- Նախագծվող կոյուղագիծ
- Նախագծվող կոյուղագծի ելքագիծ

Փոփ	Քան	Թերթ	N փաստ.	Ստորագ.	Ամսաթ.
Նախագծ.	Ս. Թորոսյան				
Ստուգեց	Վ. Ավագյան				

ՊԱՏՎԵՐ՝ N ՀՀ ԱՄՄՀ ԲՏ ԳՀԾՁԲ 22/24-3

ՄԱՍԻՍ ՀԱՄԱՅՆՔԻ ՆՈՐ ԿՅՈՒՐԻՆ ԳՅՈՒՂԻ ՋՐԱՀԵՌԱՑՄԱՆ ՀԱՄԱԿԱՐԳԻ ՀԻՄՆԱՆՈՐՈԳՄԱՆ ԱՇԽԱՏԱՆՔՆԵՐԻ ՆԱԽԱԳԾԱՅԻՆ ՓԱՍՏԱԹՂԹԵՐԻ ԿԱԶՄՈՒՄ

ՄԱՍԻՍ ՀԱՄԱՅՆՔԻ ՆՈՐ ԿՅՈՒՐԻՆ ԳՅՈՒՂԻ ՋՐԱՀԵՌԱՑՄԱՆ ՀԱՄԱԿԱՐԳԻ ՀԻՄՆԱՆՈՐՈԳՄԱՆ ԱՇԽԱՏԱՆՔՆԵՐ	Փուլ	Թերթ	Թերթեր
	ԱՆ	9	12

Նախագծվող կոյուղու դիտահորերում կոյուղագծերի միացման հանգույցներ

« ՀՏ-ՊՐՈԵԿՏ» ՍՊԸ

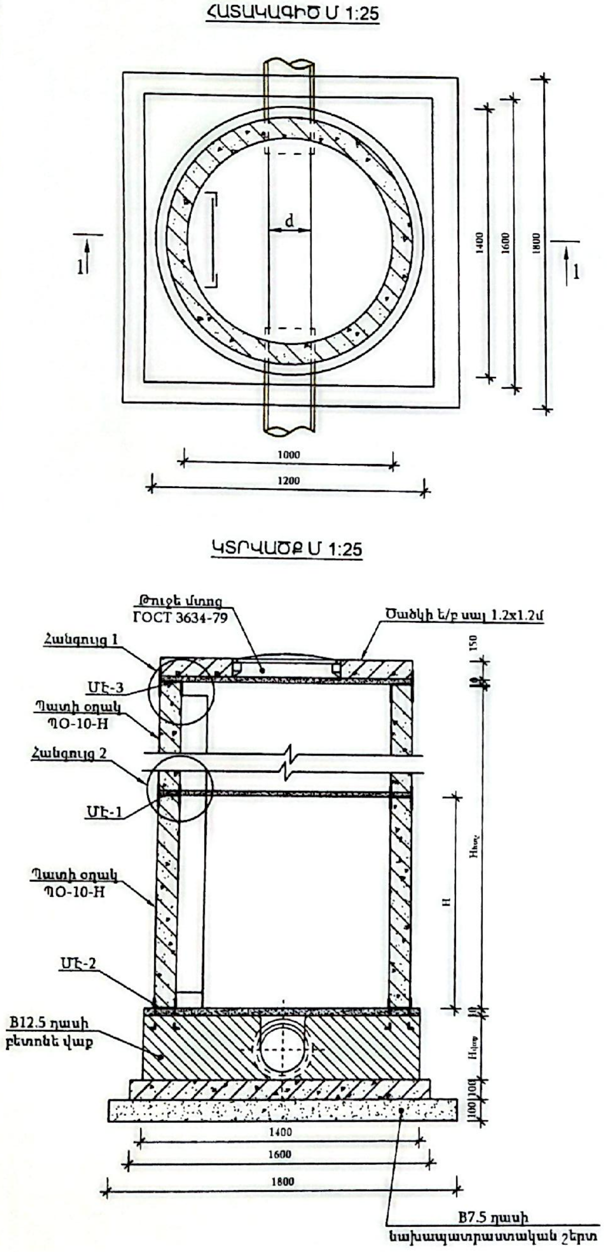

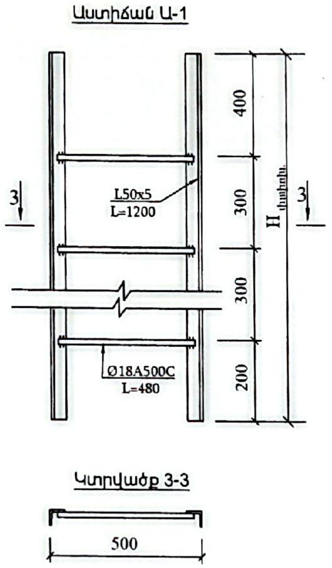

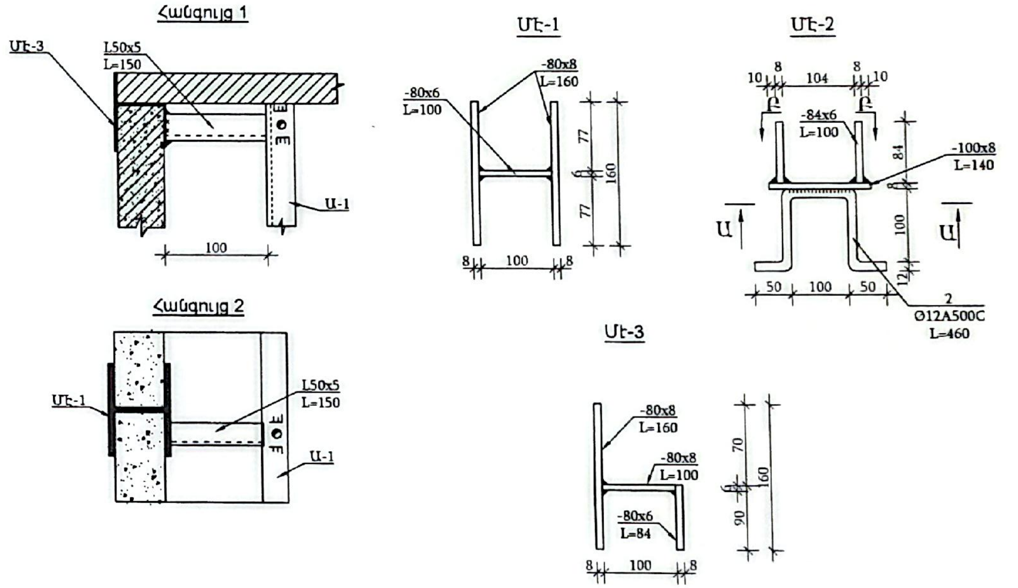

Ծանոթություն

1. Կոյուղու հորի մոնտաժման ժամանակ պատի օղակները և ծածկի սալերը տեղադրվում են 10մմ հաստության ցեմենտավազային բարձ պատրաստված շաղախի վրա:
2. Հորերի փաստացի բարձրությունները ներկայացված են կոլեկտորի երկայնական կտրվածքում:
3. Հորի բարձրությունը կարելի է կարգավորել պատի օղակի համապատասխան չափի կտրումով:

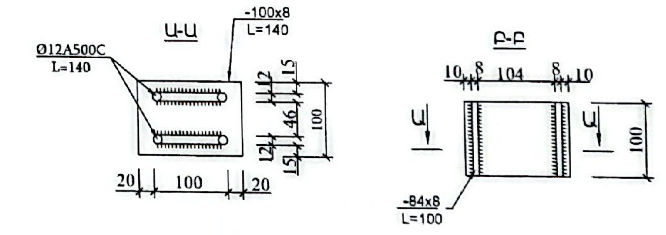

«ԱՐԽԻՏԵԿՏ» ՍՊԸ
ՓՈՐՁԱՔՆՆՈՒԹՅՈՒՆ
20 թ.

Փոխ	Քան	Թերթ	N փաստ.	Ստորագ.	Ամսաթ.
Նախագծ.	Ս. Թորոսյան				
Ստուգեց	Վ. Ավագյան				

ՊԱՏՎԵՐ՝ N ՀՀ ԱՄՄՀ ԲՏ ԳՀԾՁԲ 22/24-3

ՄԱՍԻՍ ՀԱՄԱՅՆՔԻ ՆՈՐ ԿՅՈՒՐԻՆ ԳՅՈՒՂԻ ՋՐԱՀԵՌԱՑՄԱՆ ՀԱՄԱԿԱՐԳԻ ՀԻՄՆԱՆՈՐՈԳՄԱՆ ԱՇԽԱՏԱՆՔՆԵՐԻ ՆԱԽԱԳԾԱՅԻՆ ՓԱՍՏԱԹՂԹԵՐԻ ԿԱԶՄՈՒՄ

ՄԱՍԻՍ ՀԱՄԱՅՆՔԻ ՆՈՐ ԿՅՈՒՐԻՆ ԳՅՈՒՂԻ ՋՐԱՀԵՌԱՑՄԱՆ ՀԱՄԱԿԱՐԳԻ ՀԻՄՆԱՆՈՐՈԳՄԱՆ ԱՇԽԱՏԱՆՔՆԵՐ	փուլ	թերթ	թերթեր
	ԱՆ	10	12

Ե/բ հորի շինարարական լուծումներ D=1.0մ

« ՀՏ-ՊՐՈԵԿՏ» ՍՊԸ

ՀԱՏԱԿԱԳԻԾ Մ 1:25

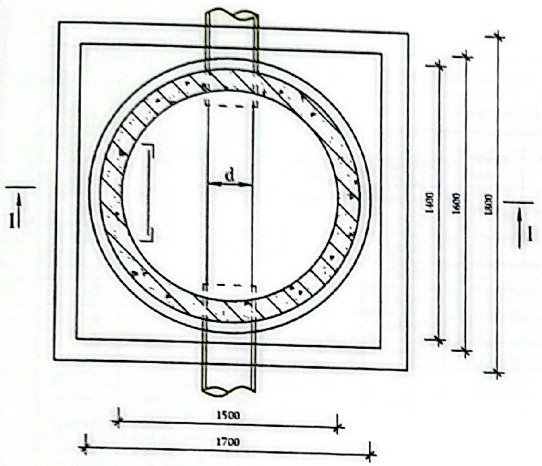

Աստիճան Ա-1

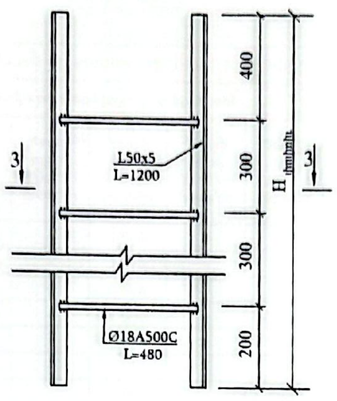

Կտրվածք 3-3

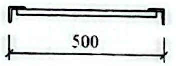

ԿՏՐՎԱԾՔ Մ 1:25

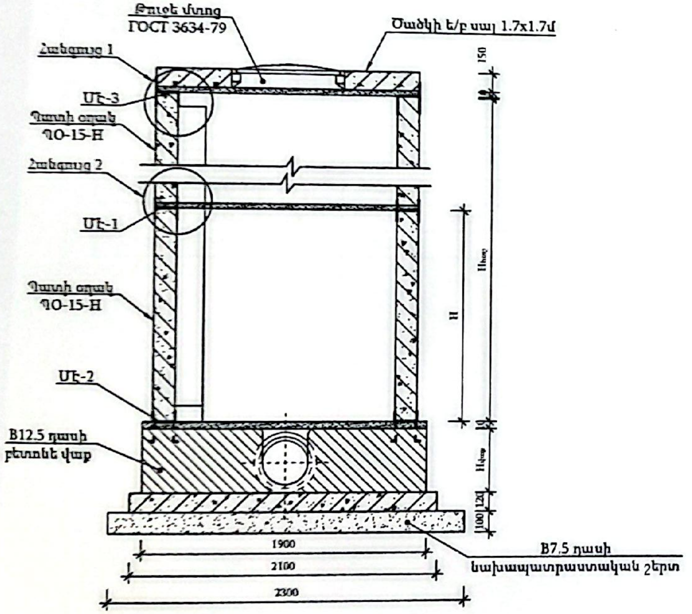

Հանգույց 1

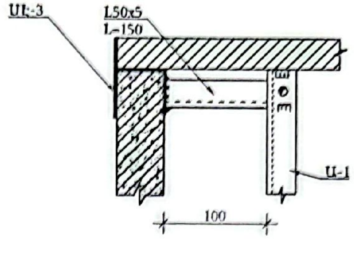

Հանգույց 2

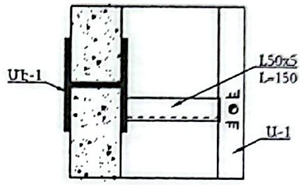

Մէ-1

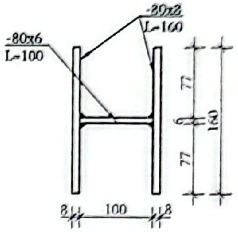

Մէ-2

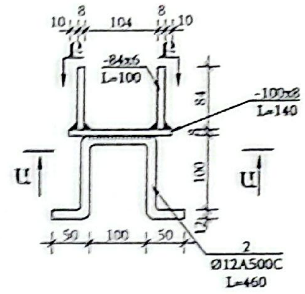

Մէ-3

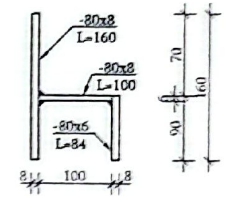

Ա-Ա

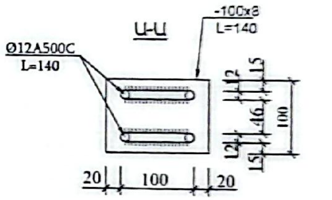

Բ-Բ

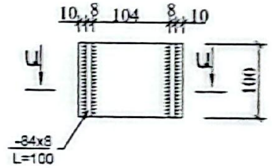

Ծանոթություն

1. Կոյուղու հորի մոնտաժման ժամանակ պատի օղակները և ծածկի սալերը տեղադրվում են 10մմ հաստության ցեմենտավազային թարմ պատրաստված շաղախի վրա:
2. Հորերի փաստացի բարձրությունները ներկայացված են կոլեկտորի երկայնական կտրվածքում:
3. Հորի բարձրությունը կարելի է կարգավորել պատի օղակի համապատասխան չափի կտրումով:

«ԱՐԽԻՏԵԿՏ» ՍՊԸ
ՓՈՐՁԱՔՆՆՈՒԹՅՈՒՆ
« __ » ______ 20 թ.

Փոփ	Քան	Թերթ	N փաստ.	Ստորագ.	Ամսաթ.
Նախագծ.	Ս. Թորոսյան				
Ստուգեց	Վ. Ավագյան				

ՊԱՏՎԵՐ՝ N ՀՀ ԱՄՄՀ ԲՏ ԳՀԾՁԲ 22/24-3			
ՄԱՍԻՍ ՀԱՄԱՅՆՔԻ ՆՈՐ ԿՅՈՒՐԻՆ ԳՅՈՒՂԻ ՋՐԱՀԵՌԱՑՄԱՆ ՀԱՄԱԿԱՐԳԻ ՀԻՄՆԱՆՈՐՈԳՄԱՆ ԱՇԽԱՏԱՆՔՆԵՐԻ ՆԱԽԱԳԾԱՅԻՆ ՓԱՍՏԱԹՂԹԵՐԻ ԿԱԶՄՈՒՄ			
ՄԱՍԻՍ ՀԱՄԱՅՆՔԻ ՆՈՐ ԿՅՈՒՐԻՆ ԳՅՈՒՂԻ ՋՐԱՀԵՌԱՑՄԱՆ ՀԱՄԱԿԱՐԳԻ ՀԻՄՆԱՆՈՐՈԳՄԱՆ ԱՇԽԱՏԱՆՔՆԵՐ	Փուլ	Թերթ	Թերթեր
	ԱՆ	11	12
Ե/բ հորի շինարարական լուծումներ D=1.5մ	«ՀՏ-ՊՐՈԵԿՏ» ՍՊԸ		

Կոյուղու դիտահորերի հավաքովի ե/բ կոնստրուկցիաների մասնագիր

Դիտահորերի համարները	Դիտահորերի տրամագիծը, մմ	Բանվորական բարձրությունը մմ	Հավաքովի ե/բ հիմնական տարրերի տիպերը (հատ)									B 7.5 դասի բետոնի նախ. շերտ, h=10 սմ մ³	Բետոնե վաք B 12.5 դասի, ամրանի երկաթամանակով կ/ծավալը (մ³) /մ³
			Հիմքի սալ ՀՍ-15 հատ/կգ	Հիմքի սալ ՀՍ-10 հատ/կգ	Ծածկի սալ ԾՍ1-15 հատ/կգ	Ծածկի սալ ԾՍ1-10 հատ/կգ	Պատի օղակ ՊՕ-15-9 հատ/կգ	Պատի օղակ ՊՕ-10-9 հատ/կգ	Պատի օղակ ՊՕ-15-6 հատ/կգ	Պատի օղակ ՊՕ-10-6 հատ/կգ	Թուջե ծածկ մտոց հատ/կգ		
ՆԿԴ-1	1000	1400	–	1/450	–	1/250	–	1/605	–	–	1/105	0.33	500/ 0.85
ՆԿԴ-2	1000	1400	–	1/450	–	1/250	–	1/605	–	–	1/105	0.33	500/ 0.85
ՆԿԴ-3	1000	1400	–	1/450	–	1/250	–	1/605	–	–	1/105	0.33	500/ 0.85
ՆԿԴ-4	1000	1400	–	1/450	–	1/250	–	1/605	–	–	1/105	0.33	500/ 0.85
ՆԿԴ-5	1000	1400	–	1/450	–	1/250	–	1/605	–	–	1/105	0.33	500/ 0.85
ՆԿԴ-6	1000	1400	–	1/450	–	1/250	–	1/605	–	–	1/105	0.33	500/ 0.85
ՆԿԴ-7	1000	1400	–	1/450	–	1/250	–	1/605	–	–	1/105	0.33	500/ 0.85
ՆԿԴ-8	1000	1400	–	1/450	–	1/250	–	1/605	–	–	1/105	0.33	500/ 0.85
ՆԿԴ-9	1000	1470	–	1/450	–	1/250	–	1/605	–	–	1/105	0.33	500/ 0.85
ՆԿԴ-10	1000	1490	–	1/450	–	1/250	–	1/605	–	–	1/105	0.33	500/ 0.85
ՆԿԴ-11	1000	1400	–	1/450	–	1/250	–	1/605	–	–	1/105	0.33	500/ 0.85
ՆԿԴ-12	1000	1400	–	1/450	–	1/250	–	1/605	–	–	1/105	0.33	500/ 0.85
ՆԿԴ-13	1000	1400	–	1/450	–	1/250	–	1/605	–	–	1/105	0.33	500/ 0.85
ՆԿԴ-14	1000	1400	–	1/450	–	1/250	–	1/605	–	–	1/105	0.33	500/ 0.85
ՆԿԴ-15	1000	1400	–	1/450	–	1/250	–	1/605	–	–	1/105	0.33	500/ 0.85
ՆԿԴ-16	1000	1370	–	1/450	–	1/250	–	1/605	–	–	1/105	0.33	500/ 0.85
ՆԿԴ-17	1000	1230	–	1/450	–	1/250	–	1/605	–	–	1/105	0.33	500/ 0.85
ՆԿԴ-18	1000	1460	–	1/450	–	1/250	–	1/605	–	–	1/105	0.33	500/ 0.85
ՆԿԴ-19	1000	1750	–	1/450	–	1/250	–	–	–	2/894	1/105	0.33	500/ 0.85
ՆԿԴ-20	1000	1940	–	1/450	–	1/250	–	1/605	–	1/447	1/105	0.33	500/ 0.85
ՆԿԴ-21	1000	2380	–	1/450	–	1/250	–	2/1210	–	–	1/105	0.33	500/ 0.85
ՆԿԴ-22	1500	3100	1/950	–	1/660	–	1/1000	–	2/ 1326	–	1/105	0.53	900/ 2.3

Կոյուղու դիտահորերի վրադիր տարրերի մասնագիր

N ը/կ	Անվանումը	Չափման միավոր	Միավոր քաշը, կգ	Ընդամենը կգ
	Մետաղական աստիճան ՄԱ (L=900)			
1	L50x5 L=900	2	3.4	6.8
2	Ø18 A500C, L=480	3	0.95	2.85
3	L50x5, L=150	4	0.57	2.28
	Ընդամենը - 19հատ			226.67
	Մետաղական աստիճան ՄԱ (L=1200)			
1	L50x5 L=1200	2	4.53	9.07
2	Ø18 A500C, L=480	4	0.95	3.8
3	L50x5, L=150	4	0.57	2.28
	Ընդամենը - 1հատ			15.15
	Մետաղական աստիճան ՄԱ (L=1500)			
1	L50x5 L=1500	2	5.7	11.4
2	Ø18 A500C, L=480	5	0.95	4.75
3	L50x5, L=150	4	0.57	2.28
	Ընդամենը - 1հատ			18.43
	Մետաղական աստիճան ՄԱ (L=2100)			
1	L50x5 L=2100	2	7.92	15.84
2	Ø18 A500C, L=480	7	0.95	6.65
3	L50x5, L=150	4	0.57	2.28
	Ընդամենը - 1հատ			24.77
	Միավորող էլեմենտ ՄԷ-1(4 հատ)			
1	-80x8 L=160	2	0.8	1.6
2	-80x6 L=100	1	0.5	0.5
	Ընդամենը - 3հատ			25.2
	Միավորող էլեմենտ ՄԷ-2 (4 հատ)			
1	-100x8 L=140	1	0.88	0.88
2	-84x8 L=100	2	0.53	1.06
3	Ø12 A500C, L=460	2	0.41	0.82
	Ընդամենը - 22 հատ			242.88
	Միավորող էլեմենտ ՄԷ-3 (4 հատ)			
1	-80x8 L=160	1	0.8	0.8
2	-80x6 L=100	1	0.5	0.5
3	-80x8 L=84	1	0.42	0.42
	Ընդամենը - 22 հատ			151.36

«ԱՐԽԻՏԵԿՏ» ՍՊԸ
ՓՈՐՁԱՔՆՆՈՒԹՅՈՒՆ
«___»_________20 թ.

Փոխ	Քան	Թերթ	N փաս.	Ստորագ.	Ամսաթ.	ՊԱՏՎԵՐ՝ N ՀՀ ԱՄՄՀ ԲՏ ԳՀԾՋԲ 22/24-3		
						ՄԱՍԻՍ ՀԱՄԱՅՆՔԻ ՆՈՐ ԿՅՈՒՐԻՆ ԳՅՈՒՂԻ ՋՐԱՀԵՌԱՑՄԱՆ ՀԱՄԱԿԱՐԳԻ ՀԻՄՆԱՆՈՐՈԳՄԱՆ ԱՇԽԱՏԱՆՔՆԵՐԻ ՆԱԽԱԳԾԱՅԻՆ ՓԱՍՏԱԹՂԹԵՐԻ ԿԱԶՄՈՒՄ		
Նախագծ.	Ս. Թորոսյան					ՄԱՍԻՍ ՀԱՄԱՅՆՔԻ ՆՈՐ ԿՅՈՒՐԻՆ ԳՅՈՒՂԻ ՋՐԱՀԵՌԱՑՄԱՆ ՀԱՄԱԿԱՐԳԻ ՀԻՄՆԱՆՈՐՈԳՄԱՆ ԱՇԽԱՏԱՆՔՆԵՐ	փուլ: ԱՆ	թերթ: 12 / թերթեր: 12
Ստուգեց	Վ. Ավագյան					Կոյուղու դիտահորերի հավաքովի ե/բ կոնստրուկցիաների և վրադիր տարրերի մասնագրեր	« ՀՏ-ՊՐՈԵԿՏ» ՍՊԸ	